Основные габаритные размеры
8036.0000.0000

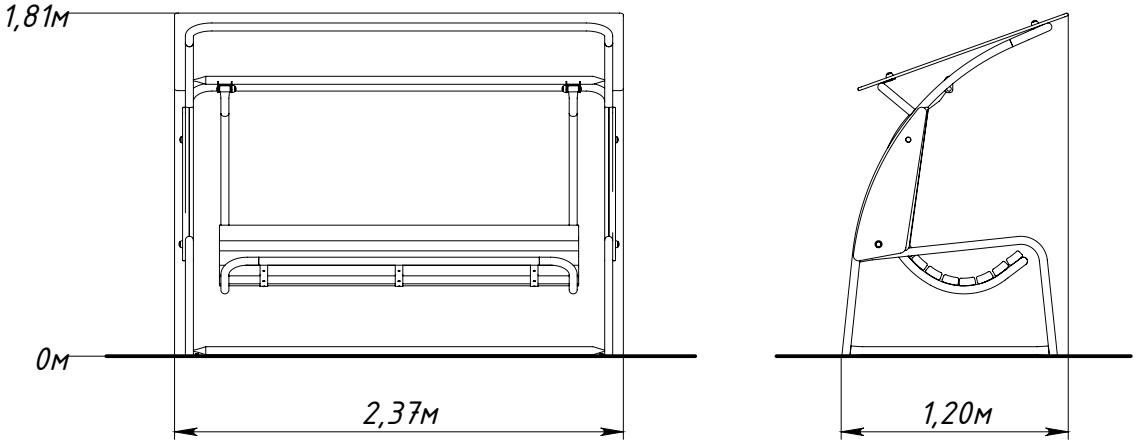

Рисунок 1 — Основные габаритные размеры