## Основные габаритные размеры

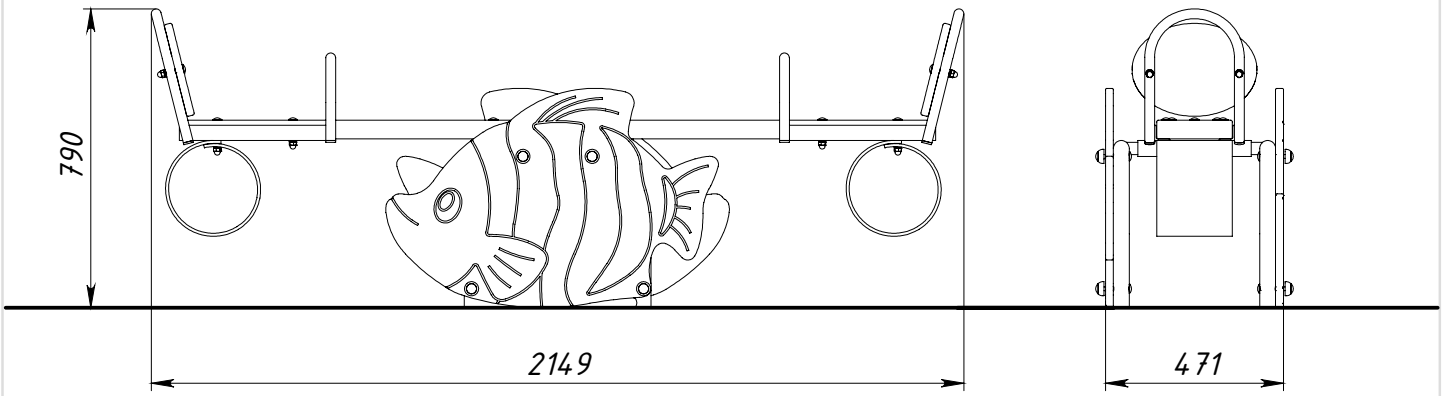


Максимальная высота падения – 840 мм.
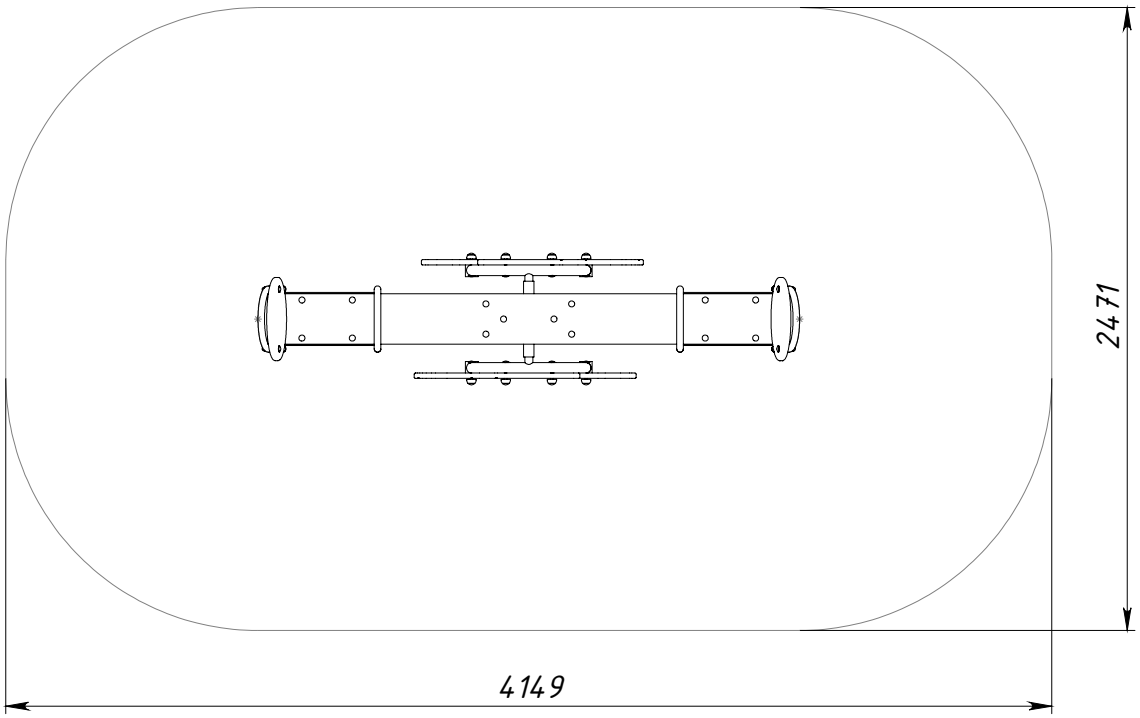
## Граница зоны приземления