Основные габаритные размеры / Main dimensions / Hauptabmessungen

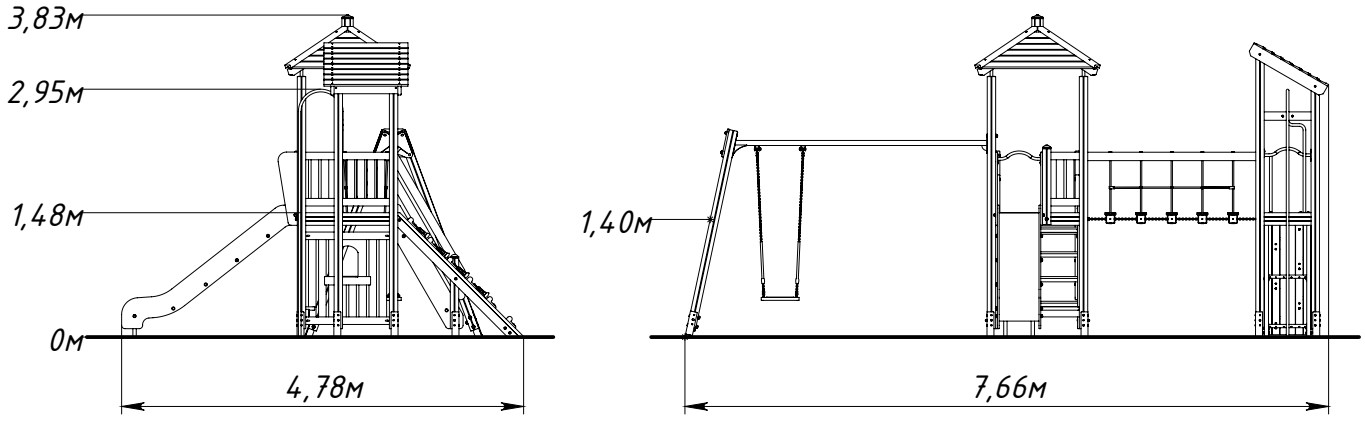

Максимальная высота падения / Free height of fall / Freie Fallhöhe – 1,95 м.
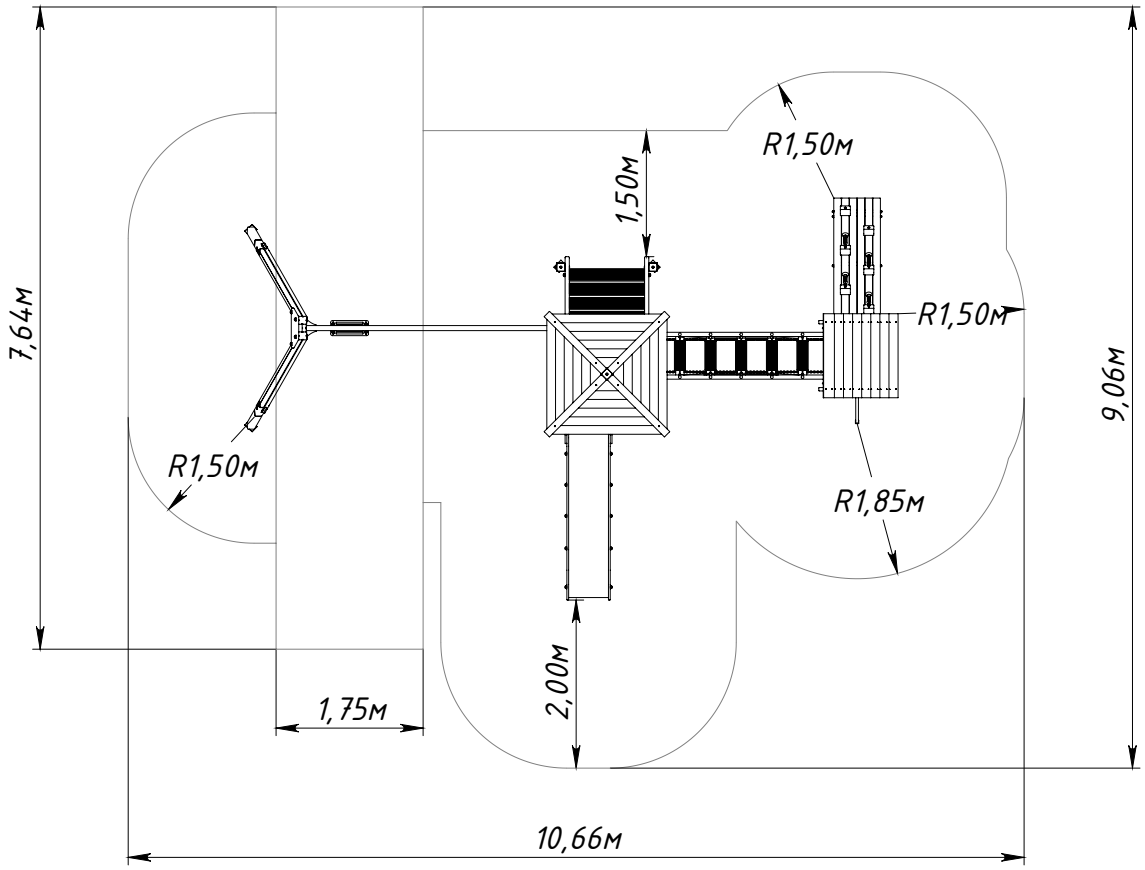
Граница зоны приземления / Safety zone / Sicherheitsabstand